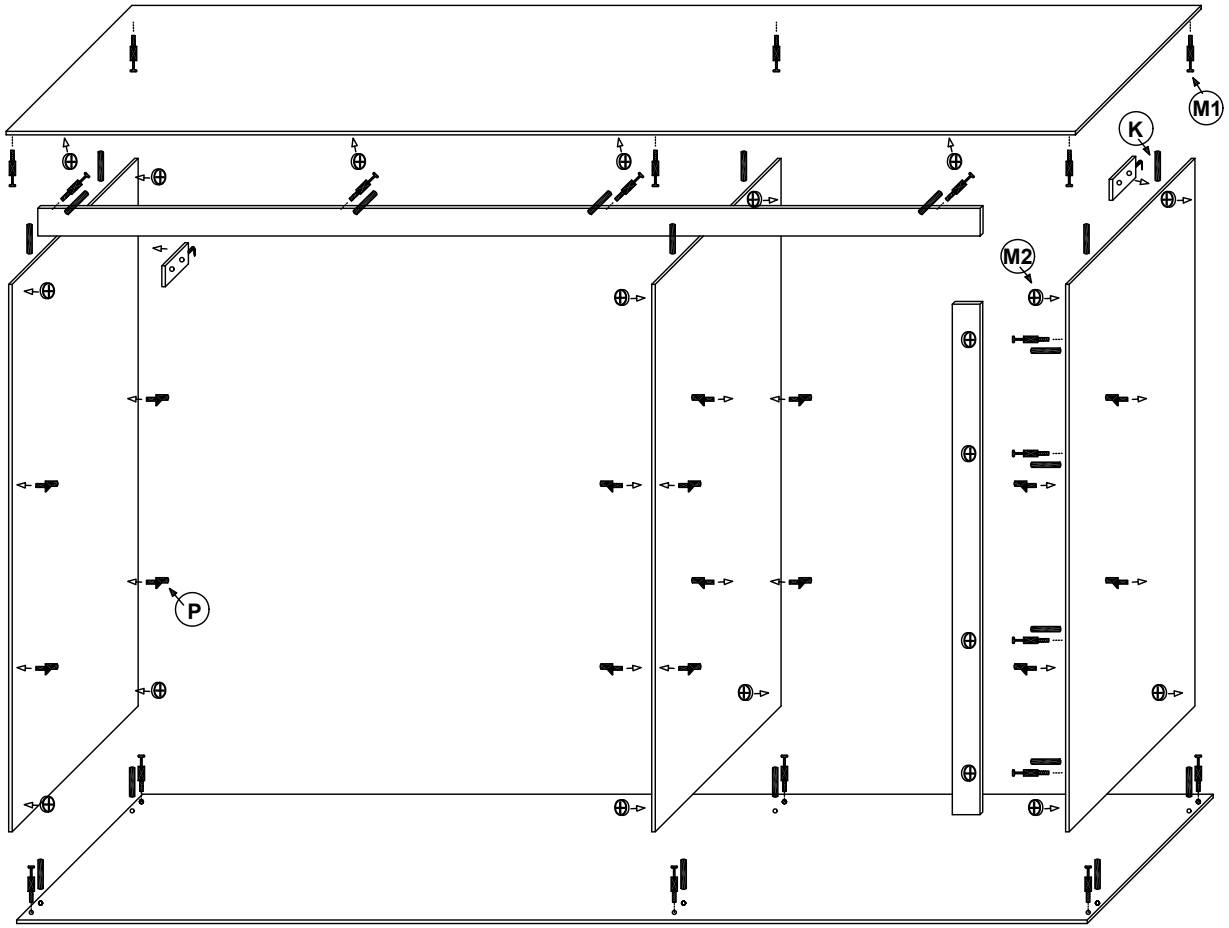

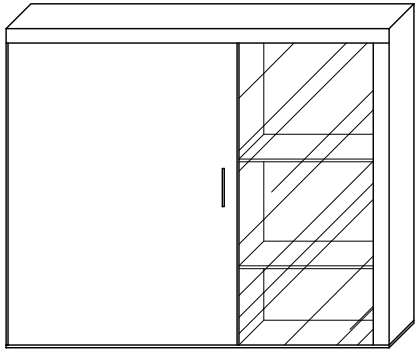

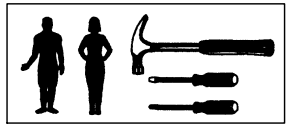

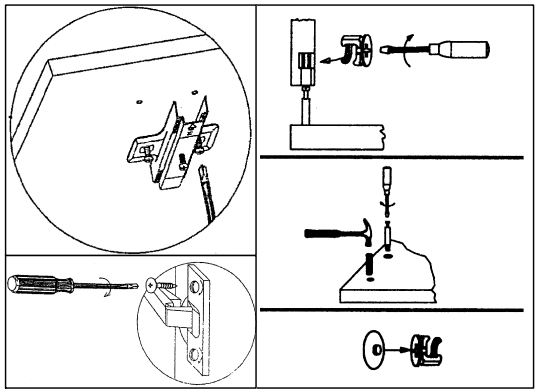

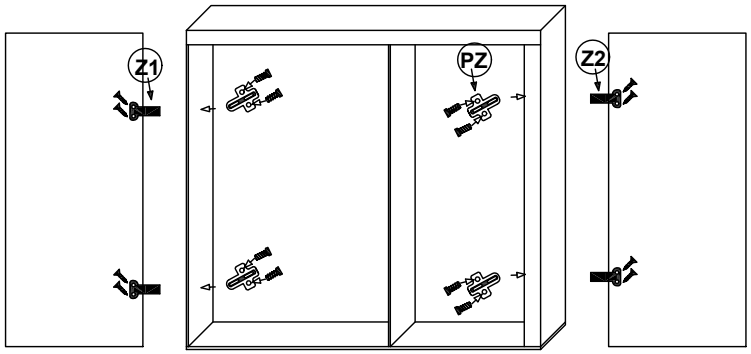

M1	M2	M3	K	P	Z1	PZ	G
20	20	20	20	16	2	4	40